QUINCAILLERIES

Ensemble de sureté 3 pt standard

Référence Commerciale : ES03

MALER-70145

DESCRIPTIF	Ensemble de sûreté 3 pts standard comprenant: - ***Serrure à mortaiser 3 points*** pour carré de 9 mm et cylindre à profil européen avec 3 coffres indépendants liaisonnés par 2 tringles à têtières bouts ronds de 24 mm, pêne ½ tour et pêne dormant acier - Axe à 65 mm - Entraxe 72 mm, - ***Garniture monobloc à double béquille*** en aluminium anodisé ton argent sur plaque fondue avec carré de 9 mm pour cylindre à profil européen - Entraxe trous de fixation en 65/195. - ***Cylindre à profil européen*** à 2 entrées en 40+40 provisoire à 5 pistons (Sans organigramme) - Fourni avec 3 clefs.		
DESTINATION	Pour portes de la gamme PMT (EI30 - EI60)		
FINITION	Acier zingué blanc (Serrure) - Aluminium argent (Béquilles) - Nickelé (Cylindre)		
CONFORMITE	/		
FOURNISSEUR	NEMEF - HOPPE - MALERBA	REFERENCE FOURNISSEUR	174 - Vérona 1510/300M

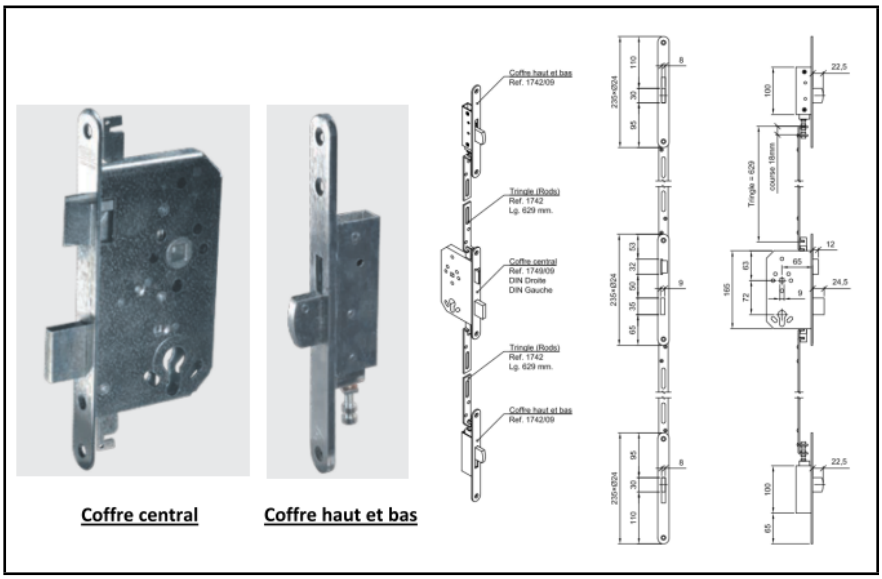

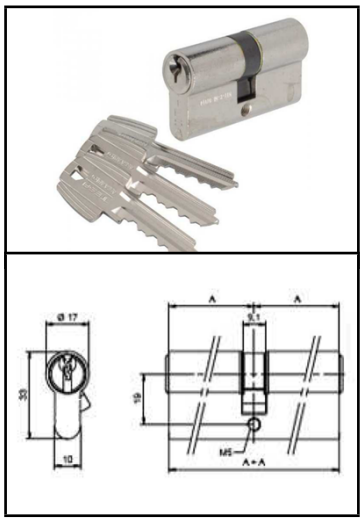

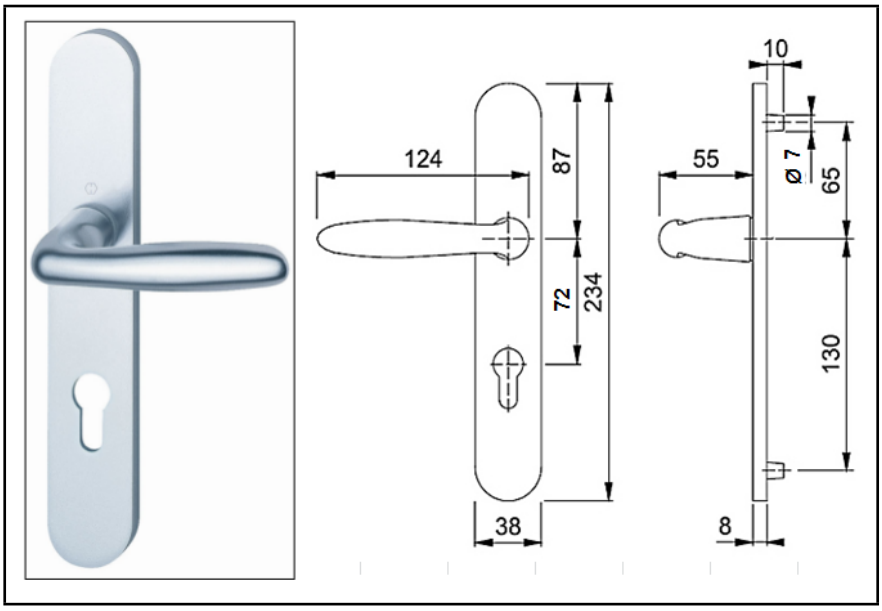

Pour une bonne utilisation, la pose doit être effectuée conformément à la notice MALERBA